Fiche technique RHEA Flam - LAMIA 01 T - tournable

Technisches Datenblatt RHEA Flam - LAMIA 01 T - drehbare

RHEA Flam technical sheet - LAMIA 01 T - turnable

Article / Bestellkode / Order code		LAMIA 01 T
Législation | Prüfungen | Meets requirement limit values for		
EN 13 240		●
15a B-VG		●
DIN plus		●
BImSch V 2		●
Caractéristiques de fonctionnement | Leistungseigenschaften | Features during operation		
Ecodesign (Efficacité énergétique de chauffage de saison) | Ecodesign (Raumheizungs-Jahresnutzungsgrad) | Ecodesign (Seasonal energy efficiency of heating)	%	71,9
Indice d'efficacité énergétique (IEE) | Energieeffizienzindex (EEI) | Energy efficiency index (EEI)		108,8
Label énergétique | Energieeffizienzklasse | Energy Label		A+
Type de combustible | Verwendeter Brennstoff | Fuel		Kusové dřevo/Scheitholz/Piece wood
Longueur de bûches | Ausmaß des Brennstoff | Length of fuel	mm	200-330
Consommation moyenne de combustible (bûches) | Durchschnittlicher Brennstoffverbrauch | Average wood consumption	kg/h	1,75
Lot de combustible autorisé | Maximal Brennstoffverbrauch | Allowed wood batch	kg/h	2,3
Intervalle de charge du combustible | Zeitabstand der Brennstoffbeschickung für die Nennleistung | Fuel supply interval for the rated output		1 heure/1 Stunde/1 hour
Volume de chauffe | Verbrennungsluftbedarf | Combustion air requirement	m^3/h	22,2
Valeurs nominales | Nennwertes | General data		
Puissance nominale | Nennwärmeleistung | Nominal heat output	kW	6,0
Puissance ajustable | Reg.Gesamtleistung | Reg.output	kW	3,0 - 7,8
Rendement | Wirkungsgrad | Efficiency	%	81,9
Débit massique des fumées | Massendurchfluss von trockenen Abgasen | Dry flue gases mass flow	g/s	5,5
Température moyenne des résidus de combustion | Durchschnittliche Abgastemperatur | Mean flue gas temperature	°C	231
Température moyenne des résidus de combustion derrière la sortie | Durchschnittliche Rauchgastemperatur nach dem Hals | Mean flue gas temperature after throat	°C	262
Tirage de conduit de fumée | Förderdruck | Flue draught	Pa	12
Poussière - O_2=13% | Staub - O_2=13% | Dust - O_2=13%	mg/Nm^3	22
CO - O_2=13%	mg/Nm^3	923
CO_2	%	9,53
OGC - O_2=13%	mg/Nm^3	59
NOx - O_2=13%	mg/Nm^3	111
Dimensions et poids | Maße & Gewicht | Dimensions and weights		
Dimensions (hauteur x largeur x profondeur) | Maße (Höhe x Breite x Tiefe) | Dimensions (Height x Width x Depth)	mm	1126 x 550 x 438
Hauteur de l'axe de la sortie arrière (latéral) | Anschlusshöhe (seitlichen) hinten | Connection height for rear (side) installation	mm	992

Diamètre du conduit de fumée | Rauchrohrdurchmesser | Flue gas connector diameter	mm	150
Diamètre de l'arrivée d'air central (AAC) | Zentralluftzufuhr (ZLZ) | External air intake (EAI)	mm	125
Poids | Gewicht | Weight	kg	155
Dimensions de la chambre de combustion (hauteur x largeur x profondeur) | Maße Feuerraum (Höhe x Breite x Tiefe) | Dimensions of the combustion chamber (Height x Width x Depth)	mm	382 x 344 x 314
Distance de sécurité par rapport aux matériaux combustibles (arrière x frontal x latéral x latéral avec vitre x plafond) | Sicherheitsabstand von brennbaren Werkstoffen (Hinterwand x Frontwand x Seitenwände x Seite mit Glas x Von der Decke) | Safe distance from flammable materials (Back x Front x Side x Side with glass x From the ceiling)	mm	250/800/350/---/800

LAMIA 01 T

TOUT CERAMIQUE
KERAMIK KOMPLETT
FULL CERAMIC

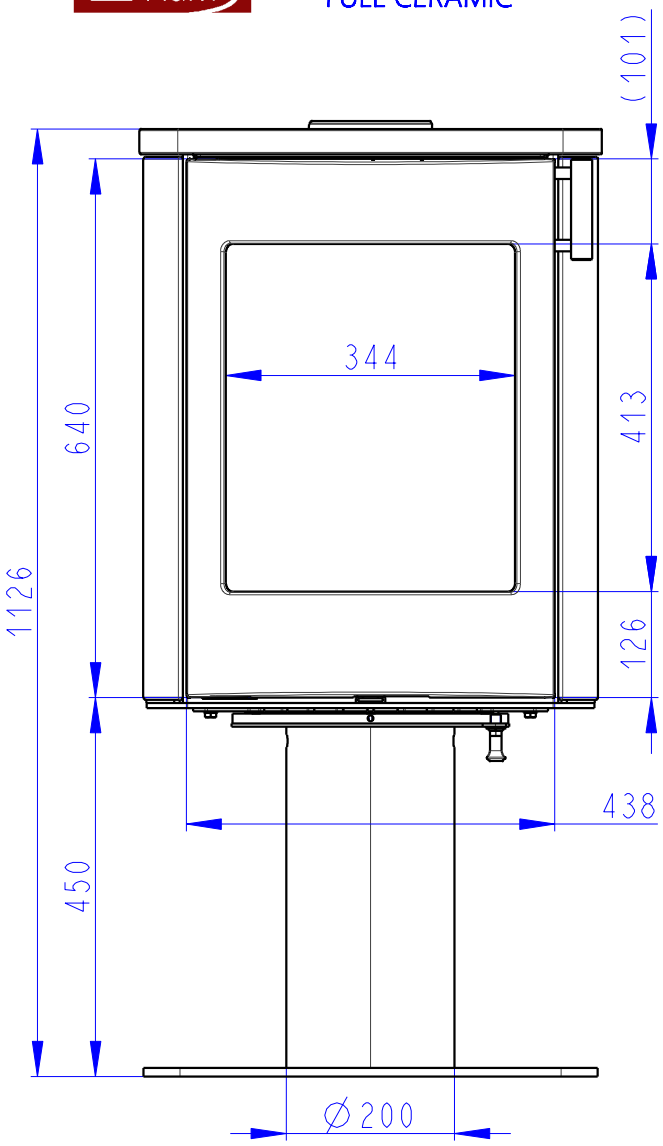

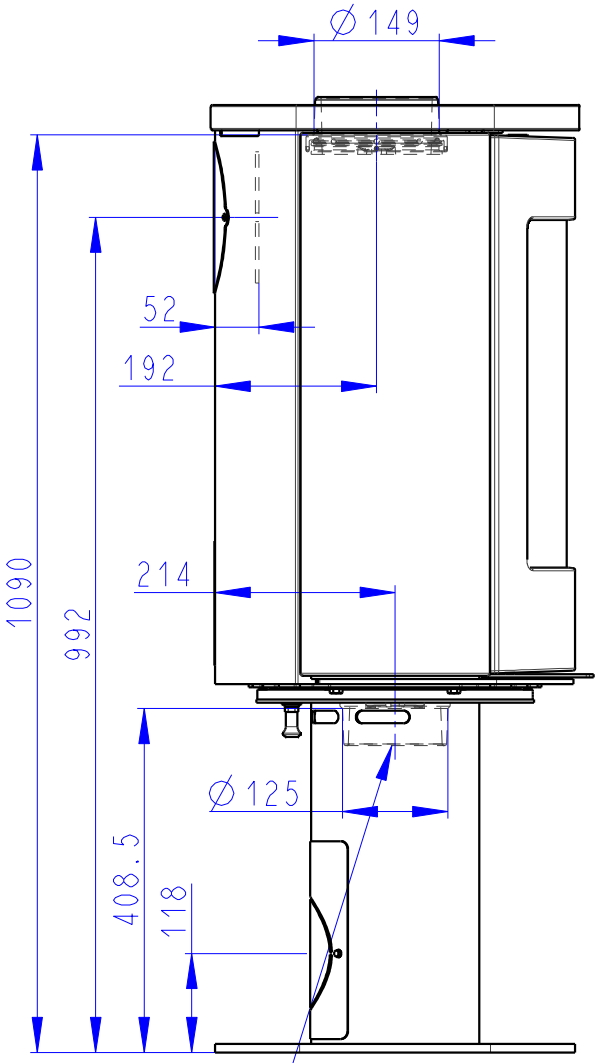

Arrivée d'air central
Zentralluftzufuhr
Central air inlet

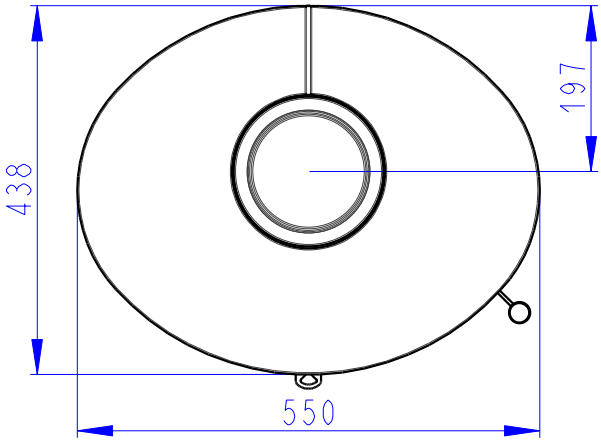

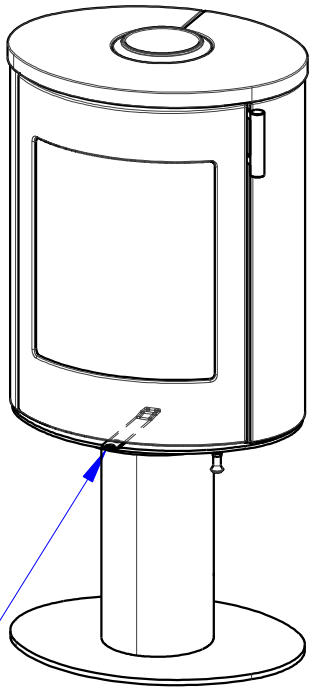

Air primaire
Air secondaire
Air tertiaire
Primärluft
Sekundärluft
Tertiärluft
Primary air
Secondary air
Tertiary air